140. 行政機構図（平成２０年４月１日現在）
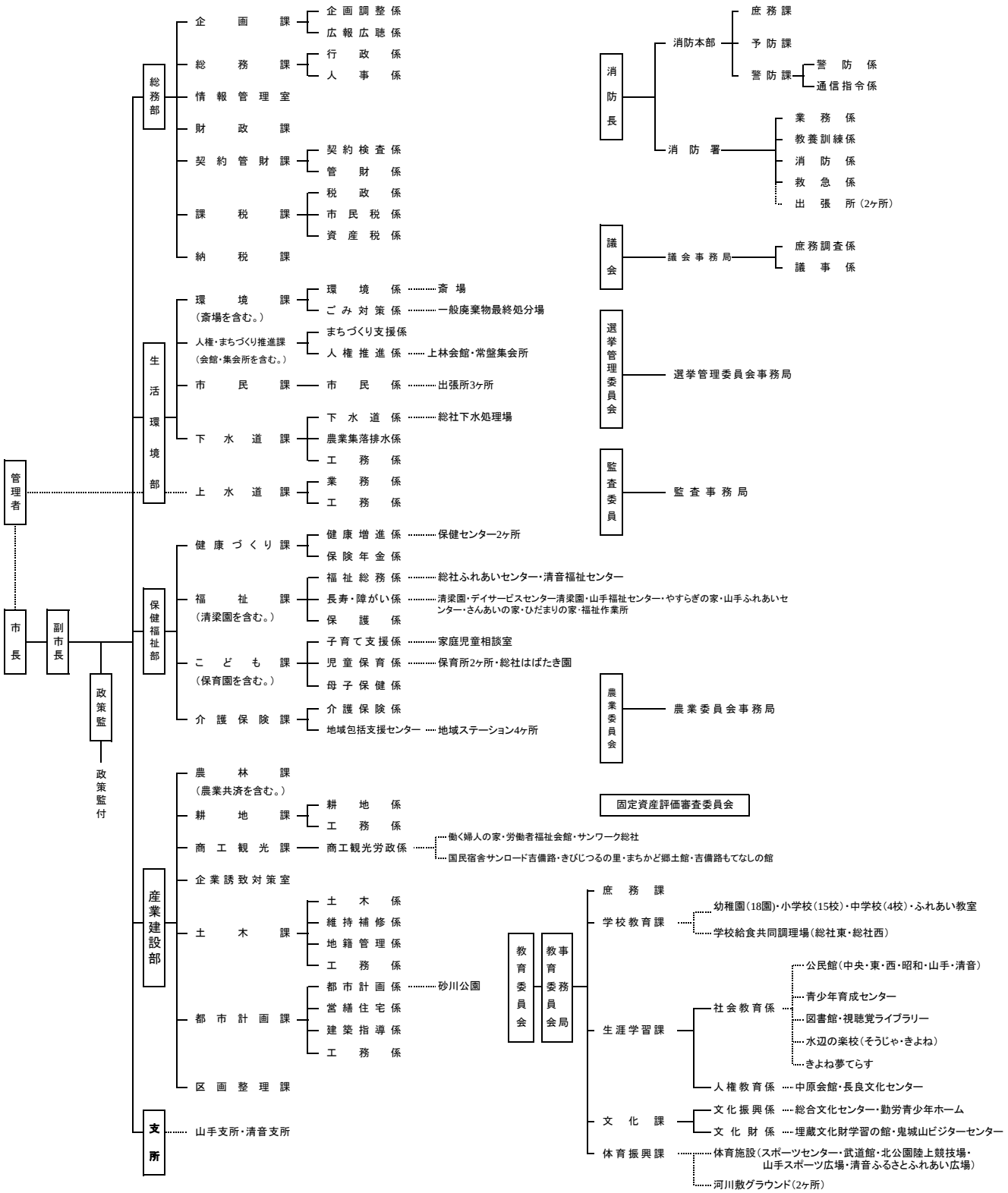
【4部2支所24課室】